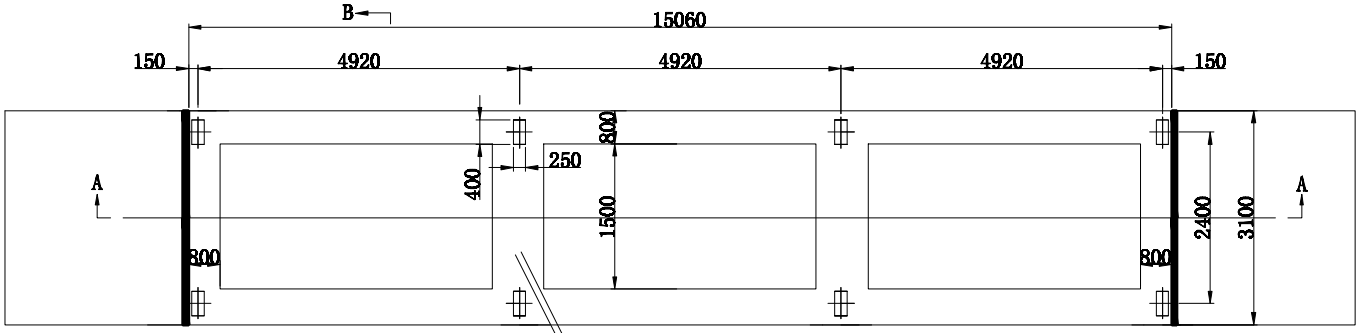

2′ 镀锌管,通入磅房,严禁水进入管内,
管内预留一跟铁丝,以便穿线,无直弯.

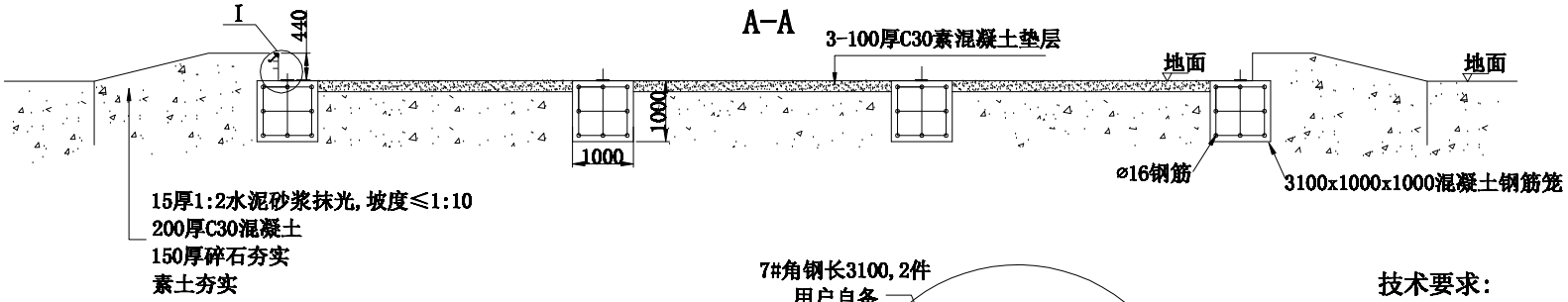

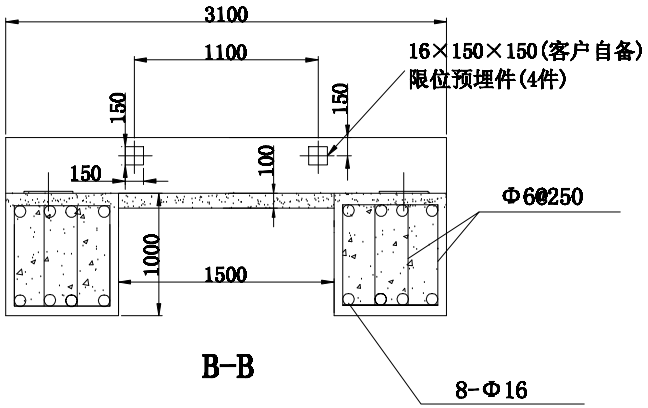

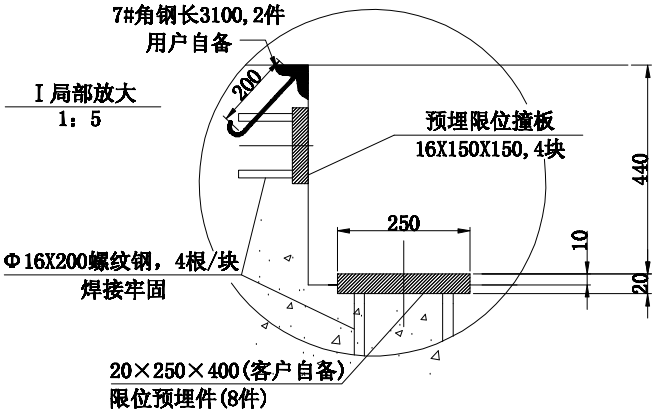

技术要求:

1.素土夯实，地基允许承载力大于100KPa,若地基土为湿陷性黄土、膨胀土、或存在冻土层时则基础另加措施处理。基础如设施在围墙边则相距要大于1米。
2.混凝土为C30，钢筋Φ代表Ⅰ级钢， Φ代表Ⅱ级钢，标高尺寸以“米”记，其余尺寸以“毫米”记。
3.坑口护角角钢按图焊接加强后须校直。
4.螺纹钢与基础版按图焊牢，用1：1水泥砂浆作底浆，基础板高出基坑地面10MM。各块板须等高，相互间高低不大于3MM,每块基础板用水平尺校平不能倾斜。
5。各基础板中心相对误差（前后，左右，对角线）均不得大于10MM.
6.应保证基坑内排水顺畅，保证基坑底部无积水，排水设施用户自定。

特别提醒:
1.保证引坡长度，满足汽车直线上秤的条件避免转弯上秤
2.所有地脚螺栓与基础内钢筋焊接牢固
3.每块基础版承载重量标准值：垂直力25吨，水平力7吨

	日期:		姓名:		恒尔称重
设计:			节数:	3节	
审核:		3×15M 基础图(无基坑)			名称:
复审:					编号: HR3015